Notice de fonctionnement 591, AU591, 592, AU592 :

Fonctionnement :

Pour ouvrir et fermer la vanne, on déplace *l'opercule double* **3** dans le *corps* **1** par l'intermédiaire de l'*écrou d'opercule* **11** et de la *tige* **7**, dont la partie en contact avec l'*écrou d'opercule* **11** est filetée.

Ceci permet de transformer le mouvement de rotation de la *tige* **7** en translation de l'*opercule double* **3**. Pour manœuvrer la *tige* **7**, on se sert du *volant* **8**.

Pour éviter toute translation de la *tige* **7**, elle est maintenue entre le *chapeau* **2** (tenu sur le *corps* **1** par des *vis* **38**) et la *boite à garniture* **87**. L'étanchéité au long de cette *tige* **7** est assurée par le système de *bride de fouloir* **14**, la *garniture d'étanchéité* **12** et le *fouloir* **13**. Cet empilage est monté par nos soins en usine.

Ce type de vanne est équipé d'un système d'indicateur d'ouverture permettant de savoir dans quelle position elle se trouve : ouverte ou fermée. En effet, lorsque la vanne est ouverte, l'*indicateur* **77** vient en haut du *guide* **34** à coté du repère « O » gravé sur le guide.
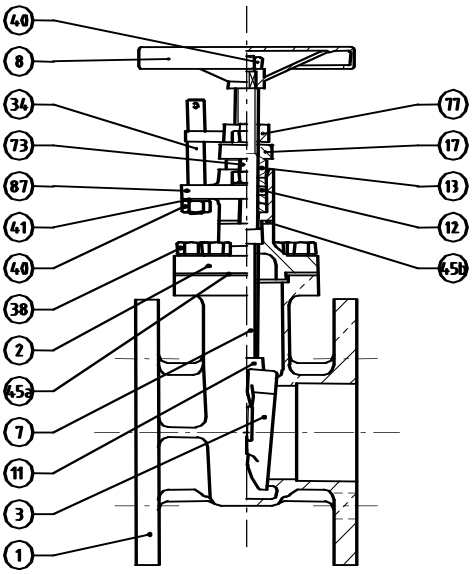
Schéma type